# COMUNE DI FIORANO MODENESE (MO)

TAV. 8

## PERMESSO DI COSTRUIRE

IN VARIANTE ALLA STRUMENTAZIONE URBANISTICA VIGENTE ai sensi dell'art.48 della L.R. n. 6 del 06 Luglio 2009 in modifica all'art. A-14-bis della L.R. 20 del 24 Marzo 2000 per L'AMPLIAMENTO ATTIVITA' PRODUTTIVA DI UN FABBRICATO ALL'INTERNO DELLO STABILIMENTO INDUSTRIALE "LEA CERAMICHE " SITO IN VIA CAMEAZZO N°21 41042 FIORANO MODENESE (MO).

Dati Catastali:
Foglio 5 Mappale 134.

Ditta utilizzatrice:
*PANARIAGROUP Industrie Ceramiche S.p.A.*
*Via Panaria Bassa n.22/A*
*41034 FINALE EMILIA (MO)*

Proprietà:
*IMMOBILIARE GEMMA S.p.A.*
*Via Panaria Bassa n.22/A*
*41034 FINALE EMILIA (MO)*
*C.F./P.I.: 02930720368*

SINOTTICA

STRALCIO PIANTA - PROSPETTO


STUDIO TECNICO
CUOGHI Ing. GUERRINO
41049 SASSUOLO (MO)-Via Giacobazzi n.169-Tel. e Fax 0536/884517


IL TECNICO:

DATA: 01.08.2017

SCALA: 1:200

## PIANTA FABBRICATO IN AMPLIAMENTO

(SCALA 1:200)

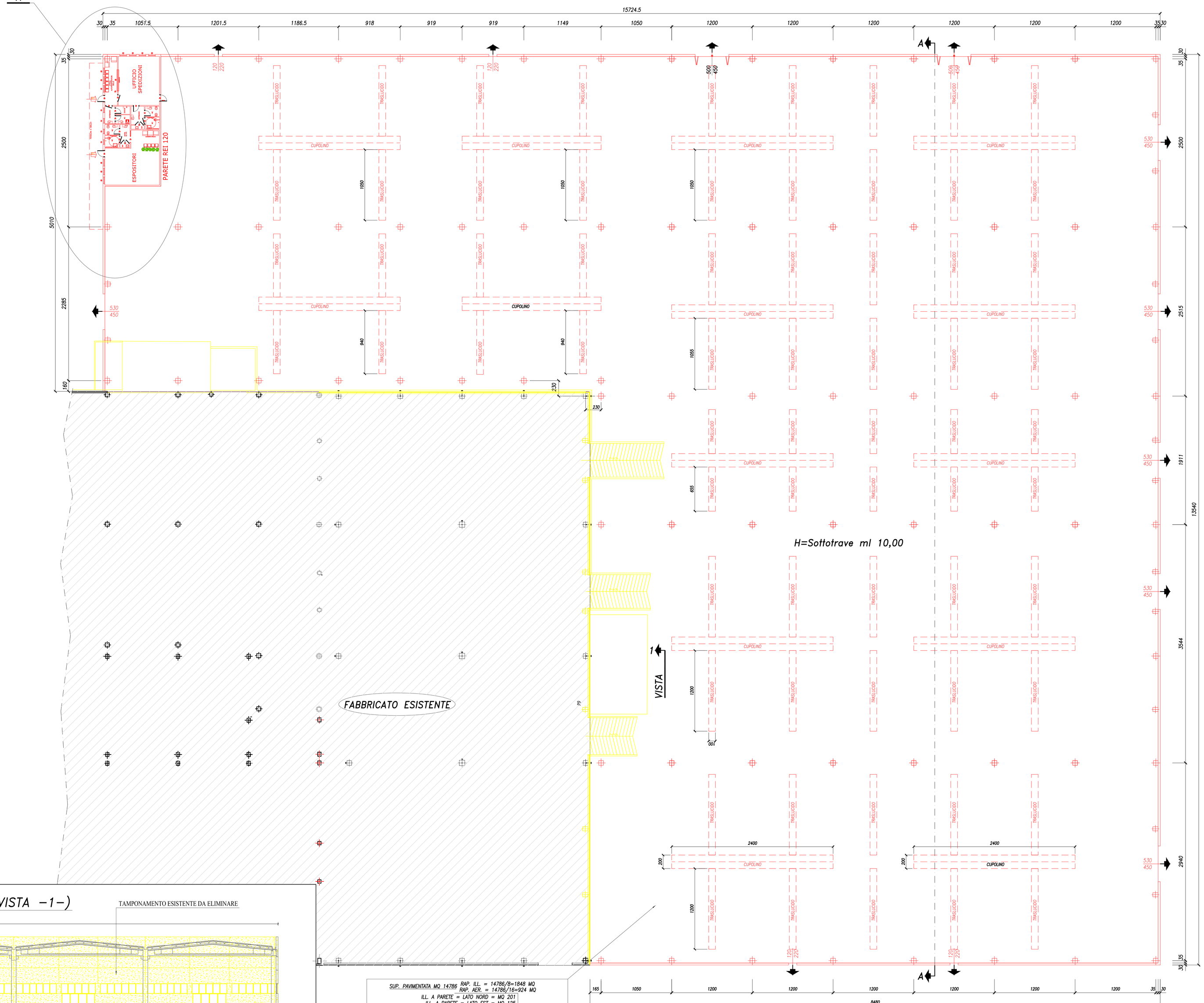


## DETTAGLIO -X-

(SCALA 1:50)

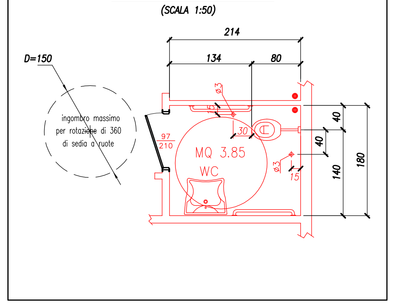


## DETTAGLIO -A-

(SCALA 1:100)

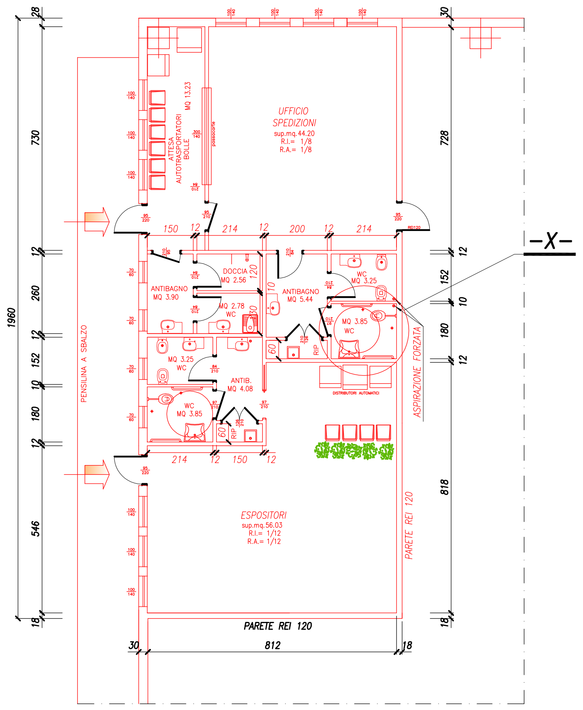


## PROSPETTO NORD (VISTA -1-)

(SCALA 1:200)

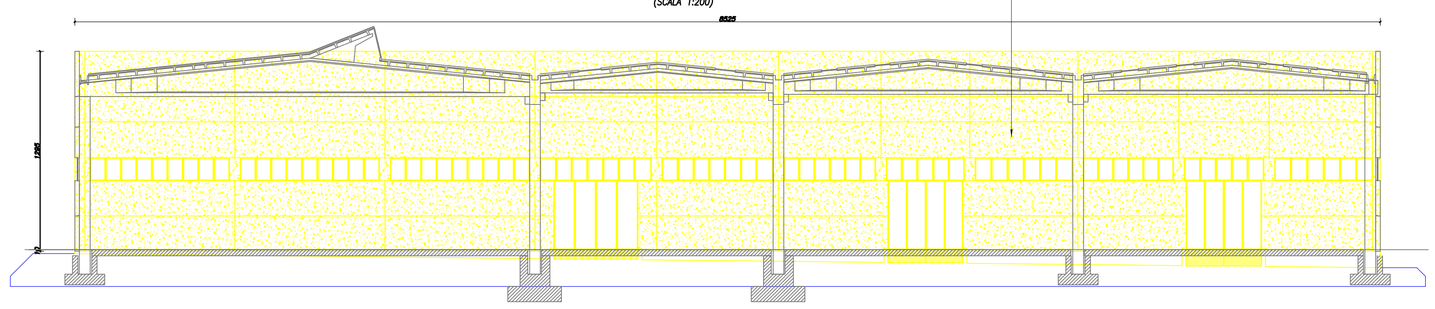


| | | |
|---|---|---|
| SUP. PAVIMENTATA MQ 14786 | RAP. ILL. = 14786/8=1848 MQ<br>RAP. AER. = 14786/16=924 MQ | |
| ILL. A PARETE = LATO NORD = MQ 201 | | TOT.ILL.= MQ 1990<br>R.I.=1/7.4 |
| ILL. A PARETE = LATO EST = MQ 125 | | |
| ILL. A PARETE = LATO SUD = MQ 75 | | |
| ILL. A PARETE = LATO OVEST = MQ 234 | | |
| ILL. A SOFFITTO (CUPOLINI) = L=209cm H=100cm= MQ 680 | | |
| ILL. A SOFFITTO (TRASLUCIDO) = MQ 675 | | |
| AER. A PARETE = 635*40% = MQ 254 | | TOT.AER.= MQ 934<br>R.A.=1/15.8 |
| AER. A SOFFITTO (CUPOLINI)100% = MQ 680 | | |